Question 1: repérer les pièces suivantes

Vérifier

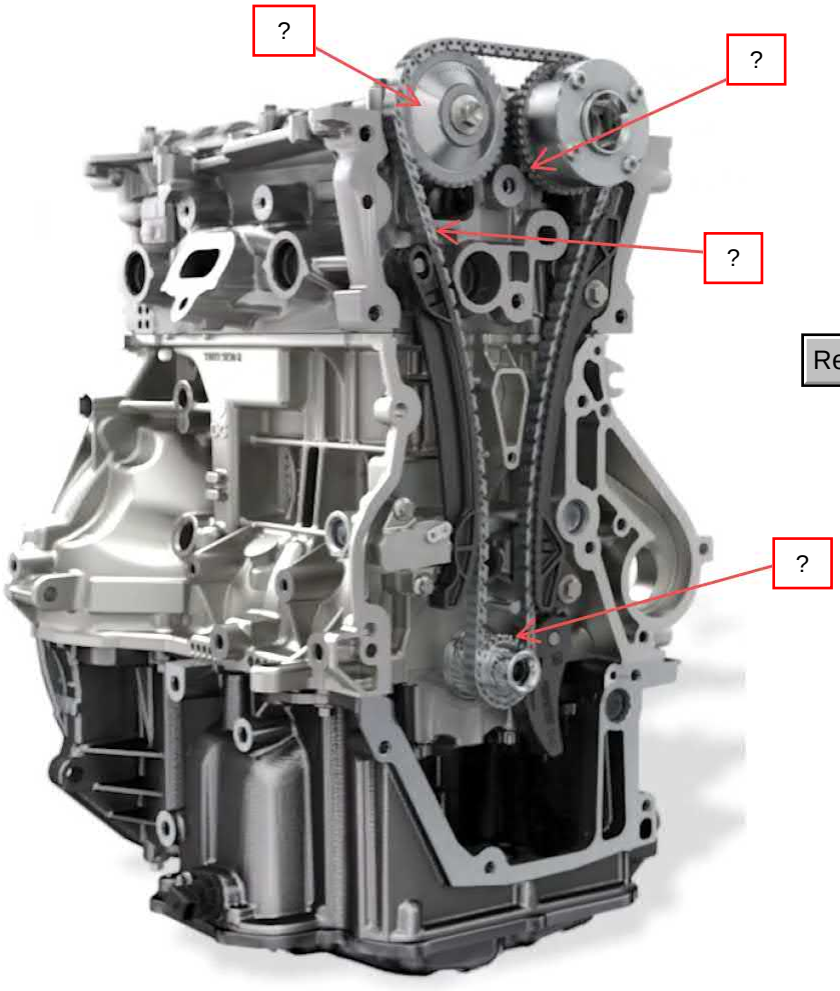

Recommencer